D Hinweis: Die Lichtquelle dieser Leuchte ist nicht ersetzbar; falls die Lichtquelle ersetzt werden muss (z.B. am Ende ihrer Lebensdauer), ist die komplette Leuchte zu ersetzen.
GB Note: The light source can only be replaced by replacement of the luminaire, e.g. at the end of the lifetime.
F Remarque : la source lumineuse de ce luminaire n'est pas remplaçable; si la source lumineuse doit être remplacée (p. ex. à la fin de sa durée de vie), le luminaire complet doit être remplacé.
NL Opmerking: de lichtbron van deze lamp kan niet worden vervangen; wanneer de lichtbron moet worden vervangen (aan het einde van de levensduur), moet de hele armatuur vervangen worden.
E Nota: La fuente de luz de esta lámpara no se puede sustituir. Sie es necesario remplazar la fuente de luz (p.e. al terminar su vida útil), hay que sustituir toda la lámpara.
I Avviso: La fonte luminosa di questo lume non può essere sostituita; se deve essere sostituita la fonte luminosa (ad es. Alla fine del suo ciclo di vita) il lume deve essere completamente sostituito.
S Anvisning: Den här armaturens ljuskälla kan inte bytas. Måste ljuskällan bytas (exempelvis när dess livslängd är slut), är det nödvändigt att byta hela armaturen.
TR Not: Bu lambanın ışık kaynağı değiştirilemez; eğer ışık kaynağının değiştirilmesi gerekiyorsa (örn. kullanım ömrünün sonunda), lambanın tamamı değiştirilmelidir.

9
D Anzahl T-BAR je Betriebsgerät
GB Number of T-BAR per driver

	600/625 16 W	1200/1250 32 W
96 W	6	-
96 W	4	1
96 W	2	2
96 W	-	3

Abb. 9:
D Leuchte und Betriebsgerät nur im spannungsfreien Zustand verbinden. Auf maximale Belastung des Betriebsgerätes achten.
GB Connect the luminaire and driver connections only in a voltage-free state! Observe the maximum load of the driver.
F Ne connectez le luminaire et le circuit d'attaque qu'à l'état hors tension. Faites attention à la charge maximale du circuit d'attaque.
NL Lamp en apparaat uitsluitend in spanningsvrije staat aansluiten. Let op maximale belasting van het apparaat.
E Conectar la lámpara y el dispositivo solamente cuando están libres de tensión. Respetar la carga máxima del dispositivo.
I Collegare il lume e l'apparecchio di funzionamento solo in condizioni prive di tensione. Considerare il carico massimo dell'apparecchio di funzionamento.
S Anslut armaturen och driftdonet endast i spänningsfritt skick. Beakta driftdonets maximala belastning.
TR Lamba ve işletim cihazını yalnızca gerilimsiz durumda bağlayın. İşletim cihazının maksimum yüklenebilirliğine dikkat edin.

10

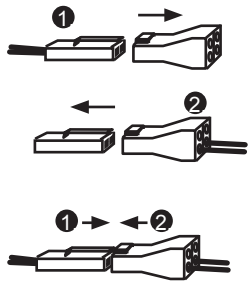

Abb. 10:
D Verpolungssichere, direkte Verbindung zweier T-BARs.
GB Direct and polarity proof connection of two T-BARs
F Raccordement direct, protégé contre l'inversion des pôles, de deux T-BAR.
NL Directe, tegen ompolen beveiligde, verbinding van twee T-BARs.
E Conexión asegurada contra la unión de polos y directa de dos T-BARs.
I Collegamento diretto e sicuro al livello della polarità dei due T-BAR.
S Polvändningssäker direkt förbindelse mellan två T-BAR-armaturer.
TR İkili T-Bar'ların kutupları karışmaya karşı emniyetli, direkt bağlantısı.

11

Abb. 11:
D Verlängerung zwischen zwei T-BAR mittels starrer Installationsleitung möglich. Auf Polung und Reihenschaltung achten!
GB Lengthening the cable is possible by using solid copper cable. Observe the polarity and series connection of all T-BARs
F Allonge possible entre deux T-BAR via une ligne d'installation rigide. Faites attention à la polarité et au montage en série !
NL Verlenging tussen twee T-BARs mogelijk is door middel van installatie van niet-flexibele pijp. Controleer de polariteit en serieschakeling!
E Posible alargamiento entre dos T-BAR mediante conducto rígido de instalación. Respetar los polos y la conexión en línea.
I Possibile prolungamento tra i due T-BAR per mezzo di un'istruzione di installazione fissa. Fare attenzione alla polarità e al collegamento in serie!
S Det går att göra en förlängning mellan två T-BAR med hjälp av en stel installationsledning. Var noga med polningen och seriekopplingen!
TR İki T-BAR arasında sabit tesisat hattı üzerinden uzatma yapılması mümkün. Kutuplara ve sıralı devreye dikkat!

JLC • tech

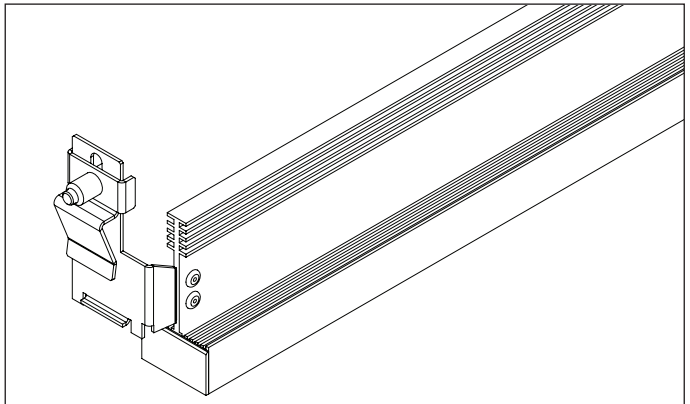

T-BAR LED™

T-BAR Einbauleuchte
D Montageanleitung
Beiliegende Sicherheitshinweise sind unbedingt einzuhalten, Montage und elektrischer Anschluss müssen durch eine Elektrofachkraft erfolgen.
GB Installation instructions
The enclosed directions for safety must be observed, the unit must be installed and connected by a qualified electrician.
F Instructions de montage
Le respect des instructions de sécurité ci-jointes est impératif, le montage et le raccordement électrique doivent être effectués par un électricien.
NL Montagehandleiding
De bijgevoegde veiligheidsinstructies moeten absoluut in acht genomen worden, Montage en aansluiting van de elektriciteit dienen door een elektrotechnische vakman te geshieden.
E Instrucciones técnicas de montaje
Es obligatorio observar todas las instrucciones de seguridad adjuntas, en el montaje y las conexiones deben ser realizadas por profesionales.
I Istruzioni per il montaggio
Osservare le segnalazioni di sicurezza allegate, Montaggio e collegamento elettrico devono essere eseguiti da un esperto elettricista.
S Monteringsanvisningar
Bifogade säkerhetsanvisningar måste beaktas noggrant, Installationen skall utföras av behörig elektriker.
TR Montaj talimatý
Ekteki Emniyet Kurallarýna kesinlikle uyunuz, Montaj ve elektrik baglantisi, elektrik islerinde deneyimli kisiler tarafindan yapilmadir.

30-53126 03/20

JLC-Tech LLC
370 Corporate Park, Pembroke, MA 02359 – USA
Telefon: +1 781-826-8162, Telefax: +1 781-826-8163, E-Mail: info@jlc-tech.com

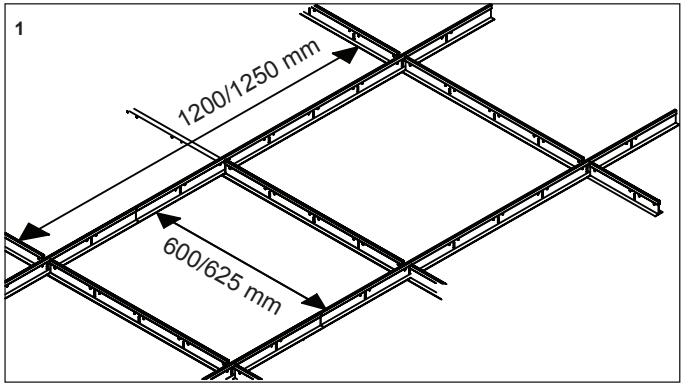

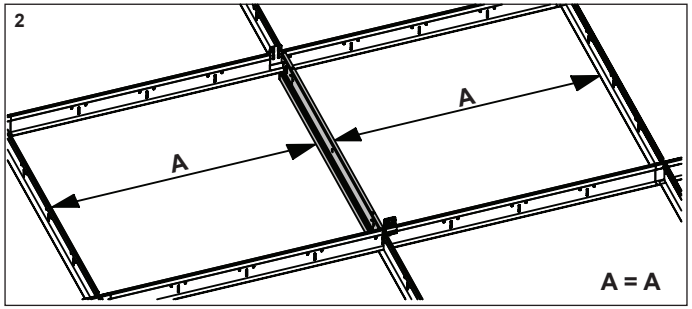

Abb. 2:
D Auf exakte Ausrichtung achten!
GB Attention to precise alignment!
F Faites attention à l'alignement précis!
NL Let op een nauwkeurige uitlijning!
E Cuidar la alineación exacta.
I Fare attenzione all'orientamento esatto!
S Var noga med injusteringen!
TR Tam hizalamaya dikkat edin!

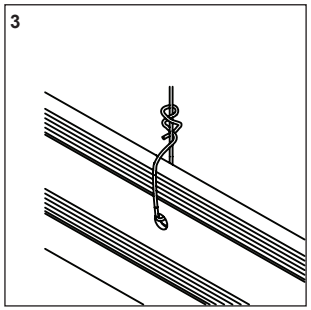

Abb. 3:
D T-BAR LED kann zusätzlich an der Rohdecke fixiert werden. Befestigungsmaterial nicht im Lieferumfang.

Abb. 3:
GB T-BAR can be anchored to the above building structure.
Fixing material not included.
F Le T-BAR LED peut également être fixé au plafond brut. Matériel de fixation pas inclus dans la livraison.
NL T-BAR LED kan ook aan het ruwe plafond worden vastgemaakt. Bevestigingsmateriaal niet in de levering inbegrepen.
E El T-BAR LED se puede fijar adicionalmente en el techo bruto. Material de fijación no incluido.
I Il LED T-BAR può essere aggiuntivamente fissato al soffitto grezzo. Materiale di fissaggio non contenuto nel volume di consegna.
S T-BAR med lysdioder kan även fixeras i ett råtak.
Fästmaterialet ingår inte i leveransen.
TR T-BAR LED ayrıca ham tavana sabitlenebilir. Sabitleme malzemesi teslimata dahil değildir.

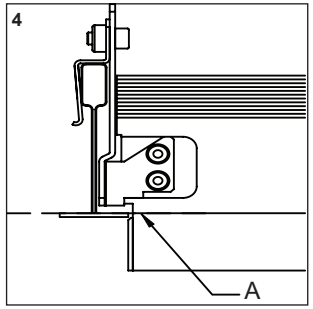

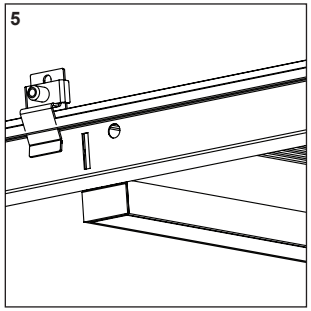

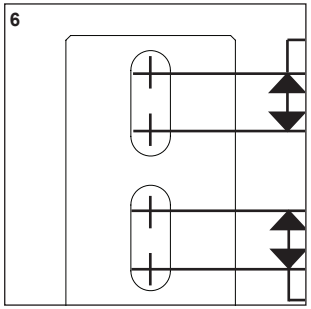

Abb. 4-5:
D Stellen Sie sicher, dass die Auflagefläche für die Deckenplatte auf der gleichen Ebene (A) liegt.
GB Make sure that the upper plane of T-BAR is at the same level (A) with the upper plane of the grid.
F Assurez-vous que la surface de pose de la dalle de plafond est à niveau (A).
NL Zorg ervoor, dat het bevestigings-vlak voor de afdekplaat op gelijk niveua (a) ligt.
E Compruebe que la superficie de apoyo para la placa de techo se encuentre en el mismo nivel (A).
I Si assicuri che la superficie di posizionamento della piattaforma del soffitto si trovi sullo stesso livello (A).
S Säkerställ att anliggningsytan för takplattan ligger på samma nivå (A).
TR Tavan plakasının oturma yüzeyinin aynı düzeyde (A) olduğundan emin olun.

Abb. 6:
D Bei Bedarf kann die Befestigung an abweichende Höhen der Tragschiene angepasst werden.
GB The slots are designed to accommodate different grid heights.
F Si nécessaire, la fixation peut être adaptée à des différences de hauteur du rail support.
NL Indien nodig kan de bevestiging worden aangepast aan de verschillende hoogten van de DIN-rail.
E Si es necesario se puede adaptar la fijación a las diferentes alturas de la guía de sujeción.
I Se necessario il fissaggio può essere adattato ad altezze diverse della guida di supporto.
S Vid behov kan fastsättningen anpassas till olika höjder på bärskenan.
TR Gerektiğinde sabitleme, taşıyıcı rayın farklı yüksekliklerine uyarlanabilir.

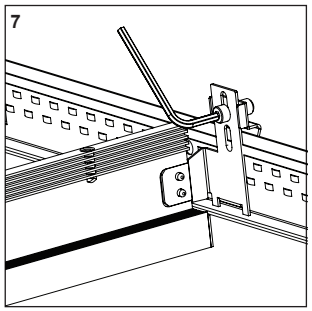

Abb. 7:
D T-BAR LED an beiden Seiten fixieren.
GB Fix the T-BAR on both sides.
F Fixez le T-BAR LED des deux côtés.
NL T-BAR LED aan beide kanten vastzetten.
E Fijar el T-BAR LED en ambos lados.
I Fissare il LED T-BAR su entrambi i lati.
S Fixera T-BAR med lysdioder på båda sidorna.
TR T-BAR LED'i her iki tarafından sabitleyin.

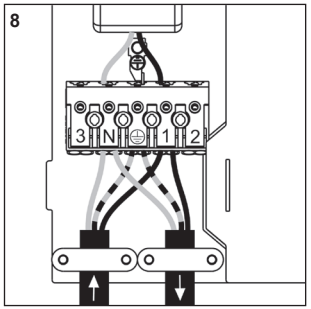

Abb. 8:
D LED-Betriebsgerät (separat bestellbar) nach den nationalen Installationsnormen mit Netzanschluss und gegebenenfalls mit Dimmleitung verbinden. Bei Bedarf Netzweiterleitung installieren. LED-Betriebsgerät auf Decke ablegen.
GB Connect the LED driver (ordered separately) to the mains supply in accordance with national installation standards. Install a dimming line and through wiring if required. Place the driver on the ceiling.
F Raccordez le circuit d'attaque des DEL (à commander séparément) au secteur et, le cas échéant, à la ligne de gradation lumineuse. Si nécessaire, installez un câblage de jonction. Posez le circuit d'attaque des DEL sur le plafond.
NL LED-modus apparaat (apart verkrijgbaar) volgens de nationale installatienormen aan te sluiten op netwerkaansluiting en optioneel met dimleiding. Indien nodig tweede netwerkleiding aanleggen. LED apparaat op het plafond plaatsen.

Abb. 8:
E Conectar el dispositivo de LED (se puede pedir por separado) según las normas nacionales de instalación con conexión a la red y en su caso con conducto de regulador de intensidad de luz. Si es necesario instalar conducto de transmisión de red. Depositar el dispositivo LED en el techo.
I Collegare l'apparecchio di funzionamento LED (da ordinare separatamente) secondo le norme nazionali d'installazione con il collegamento in rete ed eventualmente con condotto di oscuramento. Se necessario installare il condotto di trasferimento rete. Posizionare l'apparecchio di funzionamento LED sul soffitto.
S Anslut styrdonet för lysdioder (kan beställas separat) till elnätet och eventuellt med en dimmerledning enligt de nationella installationsnormerna. Installera vid behov en matarledning som fortsätter. Lägg styrdonet för lysdioder på undertaket.
TR LED işletimli cihazı (ayrı olarak sipariş edilebilir) ulusal kurulum standartlarına göre elektrik bağlantısına ve gerekirse kısma hattına bağlayın. Gerektiğinde şebeke iletme hattı tesis edin. LED işletimli cihazı tavana bırakın.